JIS B 2401 P番（運動用・円筒面固定用・平面固定用） ①

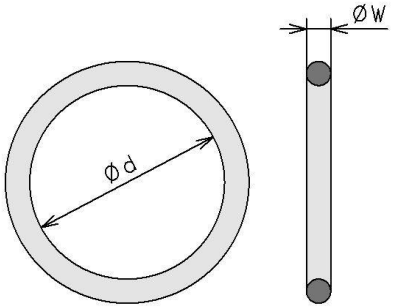

JISB2401 記号	硬さ (Duro-A)	用途	ゴム種類 (参考)
1種A(1A)	A70	耐鉱物油用	NBR相当
1種B(1B)	A90	耐鉱物油用	NBR相当
2種(2)	A70	耐ガソリン用	NBR相当
3種(3)	A70	耐動植物用	SBR又は EPDM相当
4種C(4C)	A70	耐熱・耐寒用	VMQ相当
4種D(4D)	A70	耐熱・耐油用	FKM相当

（単位：mm）

JIS 呼び番号	Oリングの寸法 太さ W		内径 d	
P3	1.9	±0.08	2.8	±0.14
P4			3.8	
P5			4.8	±0.15
P6			5.8	
P7			6.8	±0.16
P8			7.8	
P9			8.8	±0.17
P10			9.8	
P10A	2.4	±0.09	9.8	
P11			10.8	±0.18
P11.2			11	
P12			11.8	±0.19
P12.5			12.3	
P14			13.8	
P15			14.8	±0.20
P16			15.8	
P18			17.8	±0.21
P20			19.8	±0.22
P21			20.8	±0.23
P22			21.8	±0.24
P22A	3.5	±0.1	21.7	
P22.4			22.1	
P24			23.7	
P25			24.7	±0.25
P25.5			25.2	
P26			25.7	±0.26
P28			27.7	±0.28
P29			28.7	±0.29
P29.5			29.2	
P30			29.7	
P31			30.7	±0.30
P31.5			31.2	±0.31
P32			31.7	
P34			33.7	±0.33
P35			34.7	±0.34
P35.5			35.2	
P36			35.7	
P38			37.7	±0.37
P39			38.7	

（単位：mm）

JIS 呼び番号	Oリングの寸法 太さ W		内径 d	
P40	3.5	±0.1	39.7	±0.37
P41			40.7	±0.38
P42			41.7	±0.39
P44			43.7	±0.41
P45			44.7	
P46			45.7	±0.42
P48			47.7	±0.44
P49			48.7	±0.45
P50			49.7	
P48A	5.7	±0.13	47.6	±0.44
P50A			49.6	±0.45
P52			51.6	±0.47
P53			52.6	±0.48
P55			54.6	±0.49
P56			55.6	±0.50
P58			57.6	±0.52
P60			59.6	±0.53
P62			61.6	±0.55
P63			62.6	±0.56
P65			64.6	±0.57
P67			66.6	±0.59
P70			69.6	±0.61
P71			70.6	±0.62
P75			74.6	±0.65
P80			79.6	±0.69
P85			84.6	±0.73
P90			89.6	±0.77
P95			94.6	±0.81
P100			99.6	±0.84
P102			101.6	±0.85
P105			104.6	±0.87
P110			109.6	±0.91
P112			111.6	±0.92
P115			114.6	±0.94
P120			119.6	±0.98
P125			124.6	±1.01
P130			129.6	±1.05
P132			131.6	±1.06
P135			134.6	±1.09

※ 内径dの許容差は、ｼﾘｺｰﾝｺﾞﾑ(4種C) についてはの上記許容差の1.5倍、
ふっ素ｺﾞﾑ(4種D)については上記許容差の1.2倍とします。

JIS B 2401 P番（運動用・円筒面固定用・平面固定用） ②

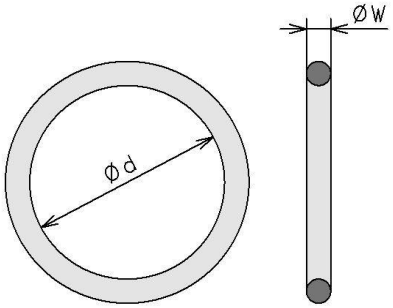

（単位：mm）

JIS 呼び番号	Oリングの寸法			
	太さ W		内径 d	
P140	5.7	±0.13	139.6	±1.12
P145			144.6	±1.16
P150			149.6	±1.19
P150A	8.4	±0.15	149.5	
P155			154.5	±1.23
P160			159.5	±1.26
P165			164.5	±1.30
P170			169.5	±1.33
P175			174.5	±1.37
P180			179.5	±1.40
P185			184.5	±1.44
P190			189.5	±1.48
P195			194.5	±1.51
P200			199.5	±1.55
P205			204.5	±1.58
P209			208.5	±1.61
P210			209.5	±1.62
P215			214.5	±1.65
P220			219.5	±1.68
P225			224.5	±1.71
P230			229.5	±1.75
P235			234.5	±1.78
P240			239.5	±1.81
P245			244.5	±1.84
P250			249.5	±1.88
P255			254.5	±1.91
P260			259.5	±1.94
P265			264.5	±1.97
P270			269.5	±2.01
P275			274.5	±2.04
P280			279.5	±2.07
P285			284.5	±2.10
P290			289.5	±2.14
P295			294.5	±2.17
P300			299.5	±2.20
P315			314.5	±2.30
P320			319.5	±2.33
P335			334.5	±2.42
P340			339.5	±2.45

（単位：mm）

JIS 呼び番号	Oリングの寸法			
	太さ W		内径 d	
P355	8.4	±0.15	354.5	±2.54
P360			359.5	±2.57
P375			374.5	±2.67
P385			384.5	±2.73
P400			399.5	±2.82

※ 内径dの許容差は、ｼﾘｺｰﾝｺﾞﾑ(4種C) についてはの上記許容差の1.5倍、
ふっ素ｺﾞﾑ（4種D)については上記許容差の1.2倍とします。

JIS B 2401 G番（円筒面固定用・平面固定用）

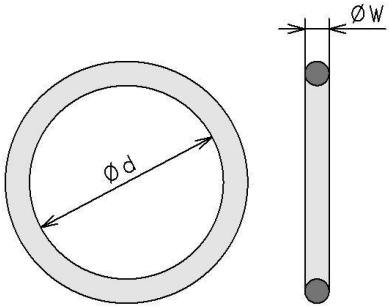

（単位：mm）

JIS 呼び番号	Oリングの寸法			
	太さ W		内径 d	
G25	3.1	±0.1	24.4	±0.25
G30			29.4	±0.29
G35			34.4	±0.33
G40			39.4	±0.37
G45			44.4	±0.41
G50			49.4	±0.45
G55			54.4	±0.49
G60			59.4	±0.53
G65			64.4	±0.57
G70			69.4	±0.61
G75			74.4	±0.65
G80			79.4	±0.69
G85			84.4	±0.73
G90			89.4	±0.77
G95			94.4	±0.81
G100			99.4	±0.85
G105			104.4	±0.87
G110			109.4	±0.91
G115			114.4	±0.94
G120			119.4	±0.98
G125			124.4	±1.01
G130			129.4	±1.05
G135			134.4	±1.08
G140			139.4	±1.12
G145			144.4	±1.16
G150	5.7	±0.13	149.3	±1.19
G155			154.3	±1.23
G160			159.3	±1.26
G165			164.3	±1.30
G170			169.3	±1.33
G175			174.3	±1.37
G180			179.3	±1.40
G185			184.3	±1.44
G190			189.3	±1.47
G195			194.3	±1.51
G200			199.3	±1.55
G210			209.3	±1.61
G220			219.3	±1.68
G230			229.3	±1.73

（単位：mm）

JIS 呼び番号	Oリングの寸法			
	太さ W		内径 d	
G240	5.7	±0.13	239.3	±1.81
G250			249.3	±1.88
G260			259.3	±1.94
G270			269.3	±2.01
G280			279.3	±2.07
G290			289.3	±2.14
G300			299.3	±2.20

※ 内径dの許容差は、ｼﾘｺｰﾝｺﾞﾑ(4種C) についてはの上記許容差の1.5倍、
ふっ素ｺﾞﾑ(4種D)については上記許容差の1.2倍とします。

JIS B 2401 V番（真空フランジ用）

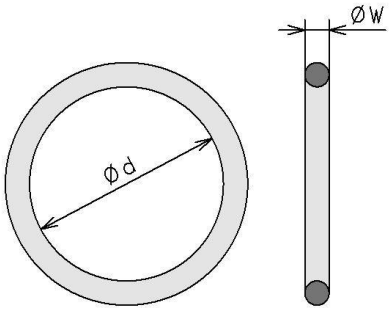

（単位：mm）

JIS 呼び番号	Oリングの寸法			
	太さ W		内径 d	
V15	4.0	±0.1	14.5	±0.20
V24			23.5	±0.24
V34			33.5	±0.33
V40			39.5	±0.37
V55			54.5	±0.49
V70			69	±0.61
V85			84	±0.72
V100			99	±0.83
V120			119	±0.97
V150			148.5	±1.18
V175			173	±1.36
V225	6.0	±0.15	222.5	±1.70
V275			272	±2.02
V325			321.5	±2.34
V380			376	±2.68
V430			425.5	±2.99
V480	10.0	±0.3	475	±3.30
V530			524.5	±3.60
V585			579	±3.92
V640			633.5	±4.24
V690			683	±4.54
V740			732.5	±4.83
V790			782	±5.12
V845			836.5	±5.44
V950			940.5	±6.06
V1055			1044	±6.67

※ 内径dの許容差は、ｼﾘｺｰﾝｺﾞﾑ(4種C) についてはの上記許容差の1.5倍、
ふっ素ｺﾞﾑ（4種D)については上記許容差の1.2倍とします。

AN6227番【旧JIS W 1516】(運動用・円筒面固定用・航空機用Oリング油圧用)

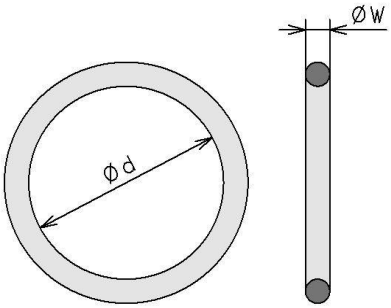

(単位: mm)

旧JIS 呼び番号	AS568 呼び番号	Oリングの寸法 太さ W		内径 d	
1	006	1.78	±0.07	2.9	±0.12
2	007			3.68	
3	008			4.47	
4	009			5.28	
5	010			6.07	
6	011			7.65	
7	012			9.25	
8	110	2.62	±0.07	9.19	±0.12
9	111			10.77	
10	112			12.37	
11	113			13.94	
12	114			15.54	
13	115			17.12	
14	116			18.72	
15	210	3.53	±0.10	18.64	±0.15
16	211			20.22	
17	212			21.82	
18	213			23.39	
19	214			24.99	
20	215			26.57	
21	216			28.17	
22	217			29.74	
23	218			31.34	
24	219			32.92	
25	220			34.52	
26	221			36.09	
27	222			37.69	
28	325	5.33	±0.12	37.46	±0.25
29	326			40.64	
30	327			43.82	
31	328			46.99	
32	329			50.16	
33	330			53.34	
34	331			56.52	
35	332			59.69	
36	333			62.86	
37	334			66.04	
38	335			69.22	±0.38
39	336			72.39	
40	337			75.56	

(単位: mm)

旧JIS 呼び番号	AS568 呼び番号	Oリングの寸法 太さ W		内径 d	
41	338	5.33	±0.12	78.74	±0.38
42	339			81.92	
43	340			85.09	
44	341			88.26	
45	342			91.44	
46	343			94.62	
47	344			97.79	
48	345			100.96	
49	346			104.14	
50	347			107.32	
51	348			110.49	
52	349			113.66	
53	426	6.98	±0.15	116.84	
54	427			120.02	
55	428			123.19	
56	429			126.36	
57	430			129.54	±0.58
58	431			132.72	
59	432			135.89	
60	433			139.06	
61	434			142.24	
62	435			145.42	
63	436			148.59	
64	437			151.76	
65	438			158.12	
66	439			164.46	
67	440			170.82	
68	441			177.16	
69	442			183.52	±0.76
70	443			189.86	
71	444			196.22	
72	445			202.56	
73	446			215.26	
74	447			227.96	
75	448			240.66	
76	449			253.36	
77	450			266.06	
78	451			278.76	
79	452			291.46	
80	453			304.16	
81	454			316.86	
82	455			329.56	
83	456			342.26	
84	457			354.96	
85	458			367.66	
86	459			380.36	
87	460			393.06	
88	425			113.66	±0.38

※ 内径dの許容差は、ｼﾘｺｰﾝｺﾞﾑ(4種C) についてはの上記許容差の3倍、
ふっ素ｺﾞﾑ(4種D)については上記許容差の2倍とします。

AN6230番【旧JIS W 1517】（円筒面固定用・航空機用Oリング油圧用）

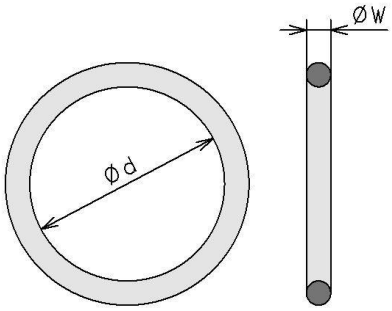

（単位：mm）

旧JIS 呼び番号	AS568 呼び番号	Oリングの寸法 太さ W		内径 d	
1	223	3.53	±0.10	40.87	±0.25
2	224			44.04	
3	225			47.22	
4	226			50.39	
5	227			53.57	
6	228			56.74	
7	229			59.92	
8	230			63.09	
9	231			66.27	
10	232			69.44	±0.38
11	233			72.62	
12	234			75.79	
13	235			78.97	
14	236			82.14	
15	237			85.32	
16	238			88.49	
17	239			91.67	
18	240			94.84	
19	241			98.02	
20	242			101.19	
21	243			104.37	
22	244			107.54	
23	245			110.72	
24	246			113.89	
25	247			117.07	
26	248			120.24	
27	249			123.42	
28	250			126.59	
29	251			129.77	±0.58
30	252			132.94	
31	253			136.12	
32	254			139.29	
33	255			142.47	
34	256			145.64	
35	257			148.82	
36	258			151.99	
37	259			158.34	
38	260			164.69	
39	261			171.04	
40	262			177.39	

（単位：mm）

旧JIS 呼び番号	AS568 呼び番号	Oリングの寸法 太さ W		内径 d	
41	263	3.53	±0.10	183.74	±0.76
42	264			190.09	
43	265			196.44	
44	266			202.79	
45	267			209.14	
46	268			215.49	
47	269			221.84	
48	270			228.19	
49	271			234.54	
50	272			240.89	
51	273			247.24	
52	274			253.59	

※ 内径dの許容差は、ｼﾘｺｰﾝｺﾞﾑ(4種C) についてはの上記許容差の3倍、
ふっ素ｺﾞﾑ(4種D)については上記許容差の2倍とします。

AS568番【旧ARP568】(航空機用Oリング油圧用) ①

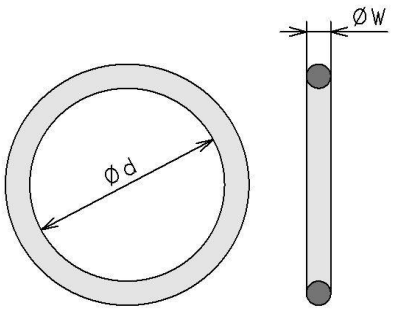

(単位: mm)

AS568 呼び番号	AN6227 旧JIS W 1516	AN6230 旧JIS W 1517	Oリングの寸法 太さ W		内径 d	
1			1.02	±0.07	0.74	±0.10
2			1.27		1.07	
3			1.52		1.42	
4			1.78		1.78	±0.12
5					2.57	
6	1				2.9	
7	2				3.68	
8	3				4.47	
9	4				5.28	
10	5				6.07	
11	6				7.65	
12	7				9.25	
13					10.82	
14					12.42	
15					14	
16					15.6	
17					17.17	
18					18.77	
19					20.35	±0.15
20					21.95	
21					23.52	
22					25.12	
23					26.7	
24					28.3	
25					29.87	
26					31.47	
27					33.05	
28					34.65	
29					37.82	±0.25
30					41	
31					44.17	
32					47.35	
33					50.52	
34					53.7	
35					56.87	
36					60.05	
37					63.22	
38					66.4	
39					69.57	±0.38

※ 内径dの許容差は、ｼﾘｺｰﾝｺﾞﾑ(4種C) についてはの上記許容差の3倍、
ふっ素ｺﾞﾑ(4種D)については上記許容差の2倍とします。

AS568番【旧ARP568】(航空機用O リング油圧用) ②

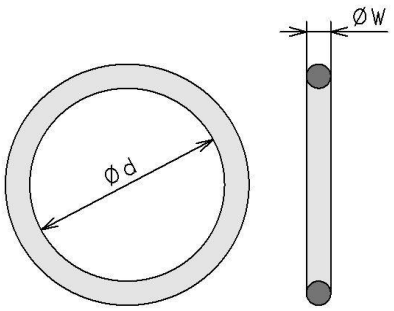

(単位: mm)

AS568 呼び番号	AN6227 旧JIS W 1516	AN6230 旧JIS W 1517	O リングの寸法 太さ W		内径 d	
40			1.78	±0.07	72.75	±0.38
41					75.92	
42					82.27	
43					88.62	
44					94.97	
45					101.32	
46					107.67	
47					114.02	
48					120.37	
49					126.72	±0.58
50					133.07	
102			2.62		1.24	±0.12
103					2.06	
104					2.84	
105					3.63	
106					4.42	
107					5.23	
108					6.02	
109					7.59	
110	8				9.19	
111	9				10.77	
112	10				12.37	
113	11				13.94	
114	12				15.54	
115	13				17.12	
116	14				18.72	
117					20.29	±0.15
118					21.89	
119					23.47	
120					25.07	
121					26.64	
122					28.24	
123					29.82	
124					31.42	
125					32.99	
126					34.59	
127					36.17	
128					37.77	
129					39.34	±0.25

※ 内径dの許容差は、ｼﾘｺｰﾝｺﾞﾑ(4種C) についてはの上記許容差の3倍、
ふっ素ｺﾞﾑ(4種D)については上記許容差の2倍とします。

AS568番【旧ARP568】(航空機用O リング油圧用) ③

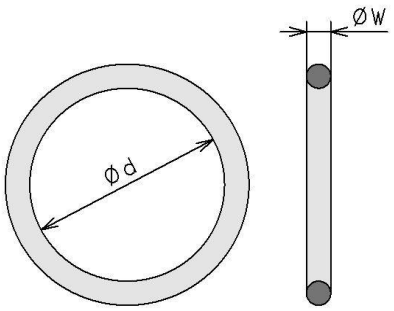

(単位: mm)

AS568 呼び番号	AN6227 旧JIS W 1516	AN6230 旧JIS W 1517	O リングの寸法 太さ W		内径 d	
130					40.94	
131					42.52	
132					44.12	
133					45.69	
134					47.29	
135					48.9	
136					50.47	
137					52.07	
138					53.64	±0.25
139					55.24	
140					56.82	
141					58.42	
142					59.99	
143					61.59	
144					63.17	
145					64.77	
146					66.34	
147					67.94	
148					69.52	
149			2.62	±0.07	71.12	
150					72.69	
151					75.87	
152					82.22	
153					88.57	±0.38
154					94.92	
155					101.27	
156					107.62	
157					113.97	
158					120.32	
159					126.67	
160					133.02	
161					139.37	
162					145.72	
163					152.07	±0.58
164					158.42	
165					164.77	
166					171.12	
167					177.47	
168					183.82	±0.76

※ 内径dの許容差は、ｼﾘｺｰﾝｺﾞﾑ(4種C) についてはの上記許容差の3倍、
ふっ素ｺﾞﾑ(4種D)については上記許容差の2倍とします。

AS568番【旧ARP568】(航空機用O リング油圧用) ④

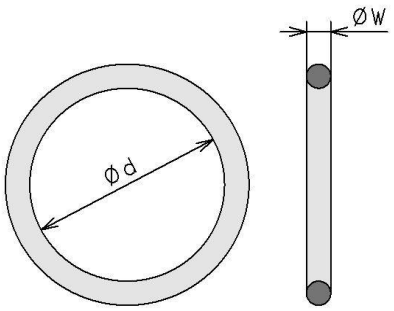

(単位: mm)

AS568 呼び番号	AN6227 旧JIS W 1516	AN6230 旧JIS W 1517	O リングの寸法 太さ W		内径 d	
169			2.62	±0.07	190.17	±0.76
170					196.52	
171					202.87	
172					209.22	
173					215.57	
174					221.92	
175					228.27	
176					234.62	
177					240.97	
178					247.32	
201			3.53	±0.10	4.34	±0.12
202					5.94	
203					7.52	
204					9.12	
205					10.69	
206					12.29	
207					13.87	
208					15.47	
209					17.04	
210	15				18.64	±0.15
211	16				20.22	
212	17				21.82	
213	18				23.39	
214	19				24.99	
215	20				26.57	
216	21				28.17	
217	22				29.74	
218	23				31.34	
219	24				32.92	
220	25				34.52	
221	26				36.09	
222	27				37.69	
223		1			40.87	±0.25
224		2			44.04	
225		3			47.22	
226		4			50.39	
227		5			53.57	
228		6			56.74	
229		7			59.92	

※ 内径dの許容差は、ｼﾘｺｰﾝｺﾞﾑ(4種C) についてはの上記許容差の3倍、
ふっ素ｺﾞﾑ(4種D)については上記許容差の2倍とします。

AS568番【旧ARP568】(航空機用O リング油圧用) ⑤

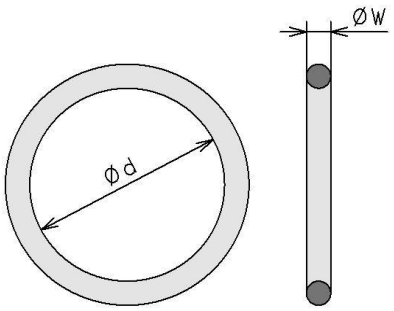

(単位: mm)

AS568 呼び番号	AN6227 旧JIS W 1516	AN6230 旧JIS W 1517	O リングの寸法 太さ W		内径 d	
230		8	3.53	±0.10	63.09	±0.25
231		9			66.27	
232		10			69.44	±0.38
233		11			72.62	
234		12			75.79	
235		13			78.97	
236		14			82.14	
237		15			85.32	
238		16			88.49	
239		17			91.67	
240		18			94.84	
241		19			98.02	
242		20			101.19	
243		21			104.37	
244		22			107.54	
245		23			110.72	
246		24			113.89	
247		25			117.07	
248		26			120.24	
249		27			123.42	
250		28			126.59	
251		29			129.77	±0.58
252		30			132.94	
253		31			136.12	
254		32			139.29	
255		33			142.47	
256		34			145.64	
257		35			148.82	
258		36			151.99	
259		37			158.34	
260		38			164.69	
261		39			171.04	
262		40			177.39	
263		41			183.74	±0.76
264		42			190.09	
265		43			196.44	
266		44			202.79	
267		45			209.14	
268		46			215.49	

※ 内径dの許容差は、ｼﾘｺｰﾝｺﾞﾑ(4種C) についてはの上記許容差の3倍、
ふっ素ｺﾞﾑ(4種D)については上記許容差の2倍とします。

AS568番【旧ARP568】(航空機用O リング油圧用) ⑥

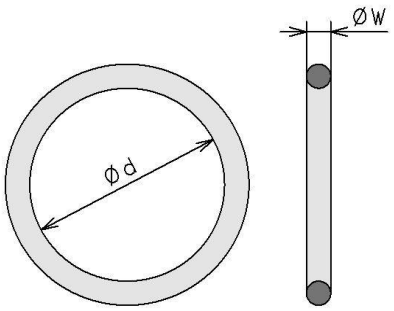

(単位: mm)

AS568 呼び番号	AN6227 旧JIS W 1516	AN6230 旧JIS W 1517	O リングの寸法 太さ W		内径 d	
269		47	3.53	±0.10	221.84	±0.76
270		48			228.19	
271		49			234.54	
272		50			240.89	
273		51			247.24	
274		52			253.59	
275					266.29	
276					278.99	
277					291.69	
278					304.39	
279					329.79	
280					355.19	
281					380.59	
282					405.26	±1.14
283					430.66	
284					456.06	
309			5.33	±0.12	10.46	±0.12
310					12.06	
311					13.64	
312					15.24	
313					16.81	
314					18.42	±0.15
315					19.99	
316					21.59	
317					23.16	
318					24.76	
319					26.34	
320					27.94	
321					29.51	
322					31.12	
323					32.69	
324					34.29	
325	28				37.46	±0.25
326	29				40.64	
327	30				43.82	
328	31				46.99	
329	32				50.16	
330	33				53.34	
331	34				56.52	

※ 内径dの許容差は、ｼﾘｺｰﾝｺﾞﾑ(4種C) についてはの上記許容差の3倍、
ふっ素ｺﾞﾑ(4種D)については上記許容差の2倍とします。

AS568番【旧ARP568】(航空機用O リング油圧用) ⑦

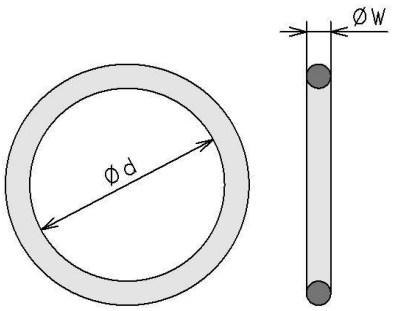

(単位: mm)

AS568 呼び番号	AN6227 旧JIS W 1516	AN6230 旧JIS W 1517	O リングの寸法 太さ W		内径 d	
332	35				59.69	±0.25
333	36				62.86	
334	37				66.04	
335	38				69.22	±0.38
336	39				72.39	
337	40				75.56	
338	41				78.74	
339	42				81.92	
340	43				85.09	
341	44				88.26	
342	45				91.44	
343	46				94.62	
344	47				97.79	
345	48				100.96	
346	49				104.14	
347	50				107.32	
348	51				110.49	
349	52				113.66	
350					116.84	
351			5.33	±0.12	120.02	
352					123.19	
353					126.36	
354					129.54	±0.58
355					132.72	
356					135.89	
357					139.07	
358					142.24	
359					145.42	
360					148.59	
361					151.77	
362					158.12	
363					164.47	
364					170.82	
365					177.17	
366					183.52	±0.76
367					189.86	
368					196.22	
369					202.57	
370					208.92	

※ 内径dの許容差は、ｼﾘｺｰﾝｺﾞﾑ(4種C) についてはの上記許容差の3倍、
ふっ素ｺﾞﾑ(4種D)については上記許容差の2倍とします。

AS568番【旧ARP568】(航空機用Oリング油圧用) ⑧

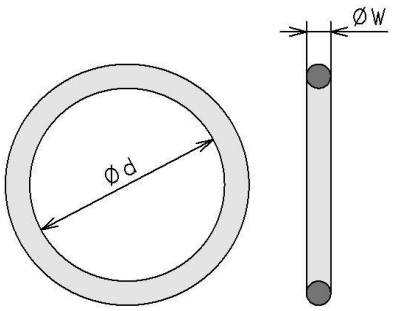

(単位: mm)

AS568 呼び番号	AN6227 旧JIS W 1516	AN6230 旧JIS W 1517	Oリングの寸法 太さ W		内径 d	
371			5.33	±0.12	215.26	±0.76
372					221.62	
373					227.96	
374					234.32	
375					240.67	
376					247.02	
377					253.37	
378					266.07	
379					278.77	
380					291.47	
381					304.17	
382					329.57	
383					354.97	
384					380.37	
385					405.26	±1.14
386					430.66	
387					456.06	
388					481.46	
389					506.86	
390					532.26	
391					557.66	
392					582.68	±1.52
393					608.08	
394					633.48	
395					658.88	
425	88		6.98	±0.15	113.66	±0.38
426	53				116.84	
427	54				120.02	
428	55				123.19	
429	56				126.36	
430	57				129.54	±0.58
431	58				132.72	
432	59				135.89	
433	60				139.06	
434	61				142.24	
435	62				145.42	
436	63				148.59	
437	64				151.76	
438	65				158.12	

※ 内径dの許容差は、ｼﾘｺｰﾝｺﾞﾑ(4種C) についてはの上記許容差の3倍、
ふっ素ｺﾞﾑ(4種D)については上記許容差の2倍とします。

AS568番【旧ARP568】(航空機用O リング油圧用) ⑨

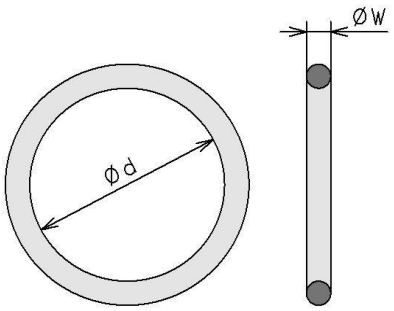

(単位: mm)

AS568 呼び番号	AN6227	AN6230	O リングの寸法			
	旧JIS W 1516	旧JIS W 1517	太さ W		内径 d	
439	66		6.98	±0.15	164.46	±0.58
440	67				170.82	
441	68				177.16	
442	69				183.52	±0.76
443	70				189.86	
444	71				196.22	
445	72				202.56	
446	73				215.26	
447	74				227.96	
448	75				240.66	
449	76				253.36	
450	77				266.06	
451	78				278.76	
452	79				291.46	
453	80				304.16	
454	81				316.86	
455	82				329.56	
456	83				342.26	
457	84				354.96	
458	85				367.66	
459	86				380.36	
460	87				393.06	
461					405.26	±1.14
462					417.96	
463					430.66	
464					443.36	
465					456.06	
466					468.76	
467					481.46	
468					494.16	
469					506.86	
470					532.26	
471					557.66	
472					582.68	±1.52
473					608.08	
474					633.48	
475					658.88	
901			1.42	±0.07	4.7	±0.12
902			1.63		6.07	

※ 内径dの許容差は、ｼﾘｺｰﾝｺﾞﾑ(4種C) についてはの上記許容差の3倍、
ふっ素ｺﾞﾑ(4種D)については上記許容差の2倍とします。

AS568番【旧ARP568】(航空機用Oリング油圧用) ⑩

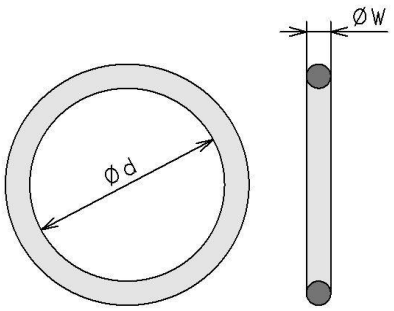

(単位: mm)

AS568 呼び番号	AN6227 旧JIS W 1516	AN6230 旧JIS W 1517	Oリングの寸法 太さ W		内径 d	
903			1.63	±0.07	7.64	±0.12
904			1.83		8.92	
905					10.52	
906			1.98		11.89	
907			2.08		13.46	
908			2.21		16.36	
909			2.46		17.93	
910					19.18	
911			2.95	±0.10	21.92	
912					23.47	±0.15
913					25.04	
914					26.59	
916					29.74	
918			3.0		34.42	
920					37.46	±0.25
924					43.69	
928					53.09	
932					59.36	

※ 内径dの許容差は、ｼﾘｺｰﾝｺﾞﾑ(4種C) についてはの上記許容差の3倍、
ふっ素ｺﾞﾑ(4種D)については上記許容差の2倍とします。